Revisionsklappe Brandschutz F90/EI90

System F5 - für Gipskartonschachtwände/Vorsatzschalen und Massivwände

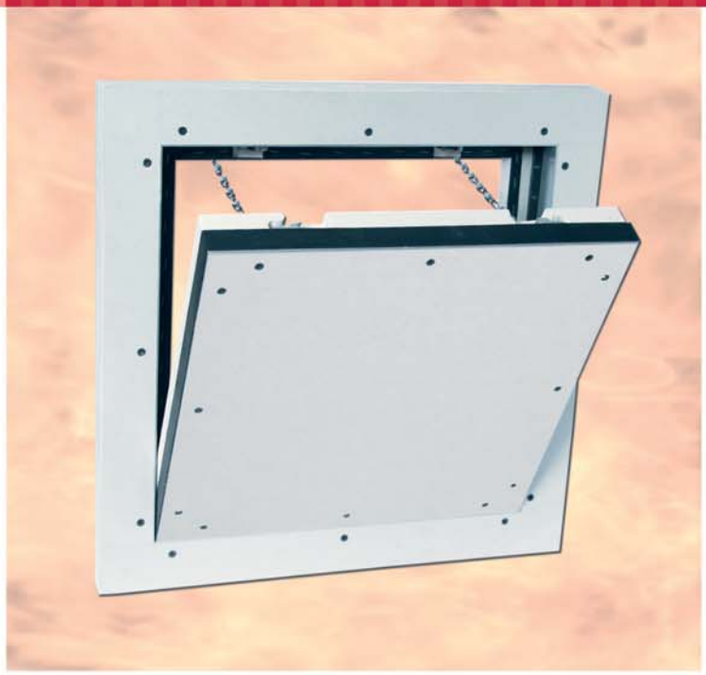

Produktbeschreibung:

Die Revisionsklappe besteht aus Aluminiumprofilen mit Gipskartoneinlage GKF 40 mm, 45 mm oder 50 mm (F90).

Die beiden Rahmen der Revisionsklappe bestehen aus je vier einzelnen Rahmenteilen, die durch ein spezielles Schweißverfahren fest miteinander verbunden sind. Die rückseitige Brandschutzaufdoppelung erreicht den geforderten Brandschutz. Die Revisionsklappe ist mit zwei Fangsicherungen versehen. Um eventuelle Unfälle zu vermeiden, sind diese nach jedem Öffnen des Türblattes wieder einzuhängen. Zwischen Rahmen und Türblatt ist ein Luftspalt von 1,5 mm, der mit einer umlaufenden Brandschutz-Dichtung (aufschäumend) versehen ist. Die verdeckt liegenden Schnappverschlüsse öffnen auf Druck die Revisionsklappe.

Das Türblatt ist herausnehmbar

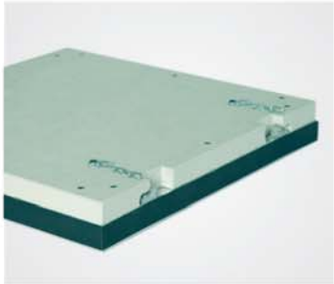

Beispiel F90 mit 40 mm GKF

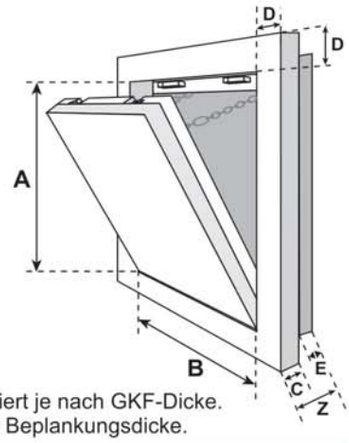

D = 55 mm
E = variables Maß:
F90 mit 40 mm GKF = 40 mm
F90 mit 45 mm GKF = 35 mm
F90 mit 50 mm GKF = 30 mm
Z = Gesamtstärke = 80 mm

Das Maß D bleibt gleich. Maß E variiert je nach GKF-Dicke.
Das Maß C entspricht der jeweiligen Beplankungsdicke.

Besondere Vorteile unseres Systems

- Preisgünstige Lösung
- Kurzfristige Lieferung möglich
- Schneller, problemloser Einbau
- Technisch ausgereifte Lösung
- Flächenbündiger Einbau in Schachtwände/Vorsatzschalen und Massivwände
- Auch zum Befliesen geeignet
- Kann in Schachtwände verschiedener Systemanbieter eingebaut werden

Einsatzmöglichkeiten:

In nichttragende Schachtwände/Vorsatzschalen der Feuerwiderstandsklasse F90:

- mit einseitiger 40 mm Beplankung
- mit einseitiger 45 mm Beplankung
- mit einseitiger 50 mm Beplankung

In Massivwände der Feuerwiderstandsklasse F90:

- für alle geeigneten Massivwandkonstruktionen

Abmessungen:

Die Revisionsklappe Brandschutz ist in folgenden Standardgrößen erhältlich. Die Maße A und B betragen wie folgt:

- 200 x 200 mm
- 300 x 300 mm
- 400 x 400 mm
- 500 x 500 mm
- 600 x 600 mm
- 950 x 450 mm
- geprüft bis 1500 x 1000 mm

Das lichte Durchgangsmaß ist jeweils um 50 mm kleiner.

Sonderanfertigungen:

Auf Anfrage können Sondermaße in jeder gewünschten Größe hergestellt werden.

Schlösser:

Die Revisionsklappe kann mit folgenden Schlossarten ausgeführt werden:

- Vierkantschloss
- Rundzylinder- Hebelschloss
- Profilzylinderschloss

FF Systembau
Revisionssysteme